ТПП Ф1800.01.01.00.013

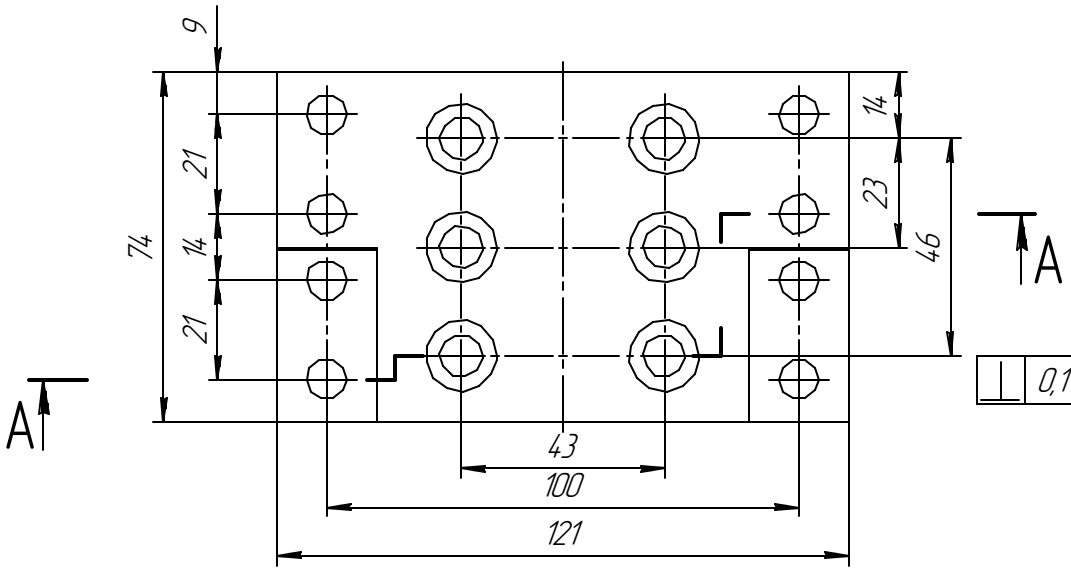

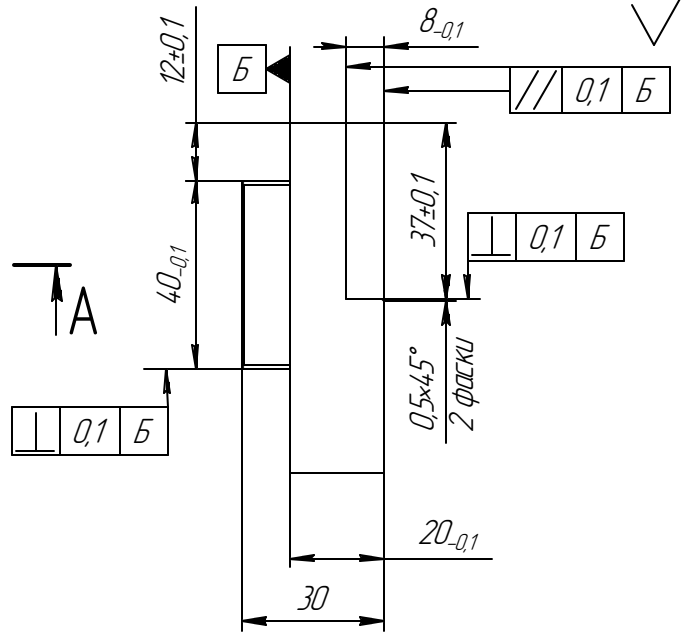

Ra 3,2

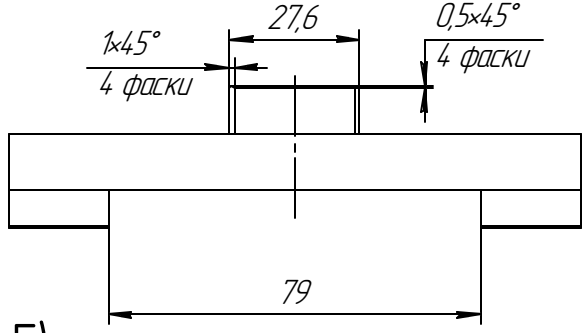

(1:2,5)

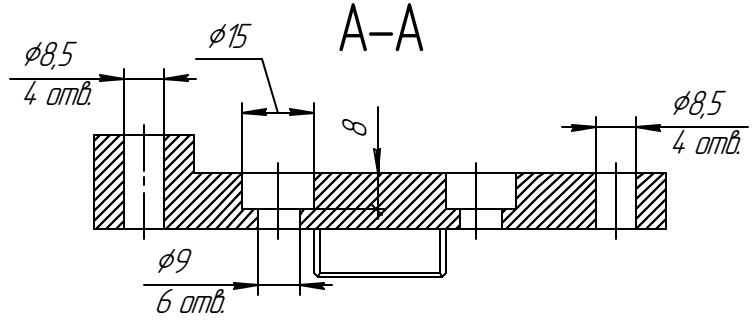

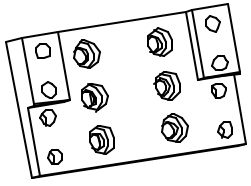

1 25...30 HRC.

2 H12, h12, ± $\frac{IT12}{2}$.

3 Покрытие Ц9..

					ТПП Ф1800.01.01.00.013		
изм1			Радкин	14.10.21	Платик ленты ответный	Лит.	Масса: 0,89 / Масштаб: 1:1
Изм.	Лист	№ докум.	Подп.	Дата			
Разраб.		Коняев А.В.				Лист	Листов 1
Пров.		Чучин Р.В.					
Т.контр.		Мерекин А.С.					
					Сталь 40Х ГОСТ 4543-71	ООО"ЗМ Инжиниринг"	
Н.контр.		Шушцев А.Г.					
Утв.		Чучин Р.В.					

Перв. примен. | Справ. № | Подп. и дата | Инв. № дубл. | Взам. инв. № | Подп. и дата | Инв. № подл.

Копировал | Формат А3